Organismo Notificato n. 0476
Notified Body nr. 0476

Luftbefeuchter

Produktbeschreibung

Der Sprudler-Luftbefeuchter wird für die Sauerstofftherapie verwendet, um den von den Patienten eingeatmeten Sauerstoff zu befeuchten; Er wird nach dem Durchflussmesser über ein F-Gewinde G1/4" R installiert; Das Gerät besteht aus einem 300-cc-Polycarbonat-Behälter; die aus Kunststoff oder Metall gefertigte Oberseite besitzt einen Ausgang für einen Schlauchanschluss;Der Luftbefeuchter (Behälter, Deckel, O-Ring und Silikonschlauch) kann regelmäßig bis zu einer Temperatur von 134 °C autoklaviert werden bzw. jedes Mal, wenn er von einem anderen Patienten benutzt wird. Das gilt für maximal 100 Zyklen bei 121 °C und 126 °C und 85 Zyklen bei 134 °C, wobei jedes Mal maximal 10 Minuten (davon 6 Minuten effektiver Zyklus bei 134 °C) autoklaviert werden darf, ies gilt jedoch nicht für den Diffusor.

Normen

UNI CEI EN ISO 14971 | UNI EN ISO 8185 | UNI EN ISO 9360-1 | UNI EN ISO 15001

Komponenten

Makrolon kann in einem Autoklav bei 134 °C sterilisiert werden.
Ein Eingang mit Drehmutter mit F-Gewinde G1/4" R.
Ein Schlauchanschlussausgang.
Silikonschlauch.
Polyethylen-Sprudler-Diffusor.
Oberseite aus Kunststoff oder Metall.
EPDM PEROX -O-Ring.

Technische Daten

CODE	VOLUMEN	ANSCHLUSS	OBERMATERIAL	GEWICHT
HU004	300 cc	G1/4" M R	PVC	0.20 kg
HU005	300 cc	G1/4" M R	Metall	0.20 kg

Behringer S.r.l. via Gualco 4, 16165 Genova ITALY
T +39 010 8309103 **F** +39 010 8309183 **e-mail** info@behringer.it **C.F.** e **P.I.** 01167840998

Technische bilder

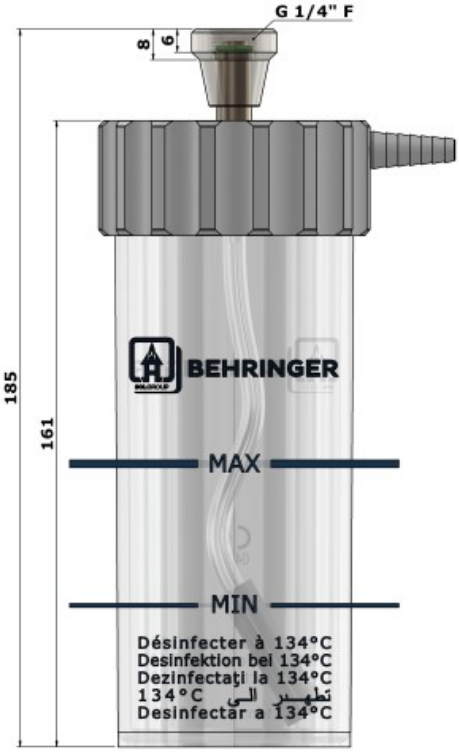

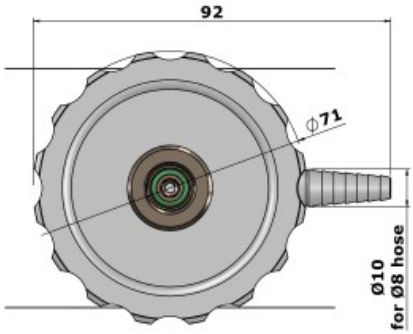

Behringer S.r.l. via Gualco 4, 16165 Genova ITALY
T +39 010 8309103 **F** +39 010 8309183 **e-mail** info@behringer.it **C.F.** e **P.I.** 01167840998