Dispositivi gas alimentari

DescripciÃ³n del producto

Reglamentos

UNI EN ISO 2503 | UNI EN ISO 5171 | Regolamento (CE) n. 1935/2004

Las imÃ¡genes tÃ©cnicas

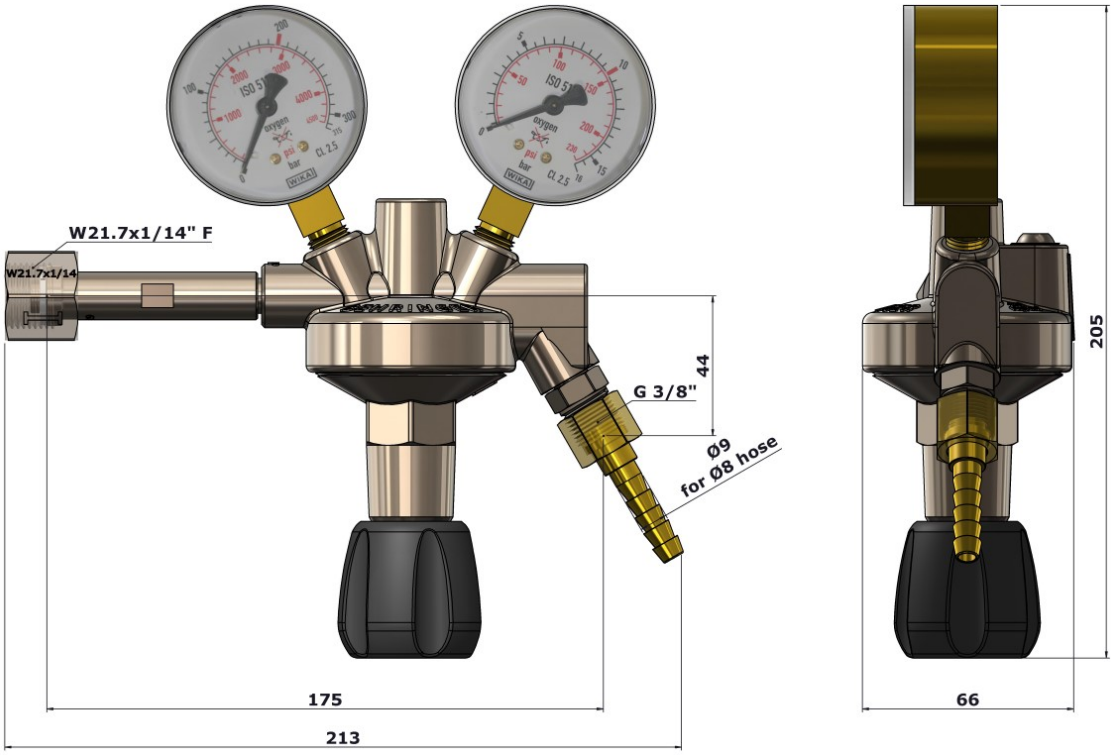

Behringer S.r.l. via Gualco 4, 16165 Genova ITALY
T +39 010 8309103 **F** +39 010 8309183 **e-mail** info@behringer.it **C.F.** e **P.I.** 01167840998

Las imÃ¡genes tÃ©cnicas

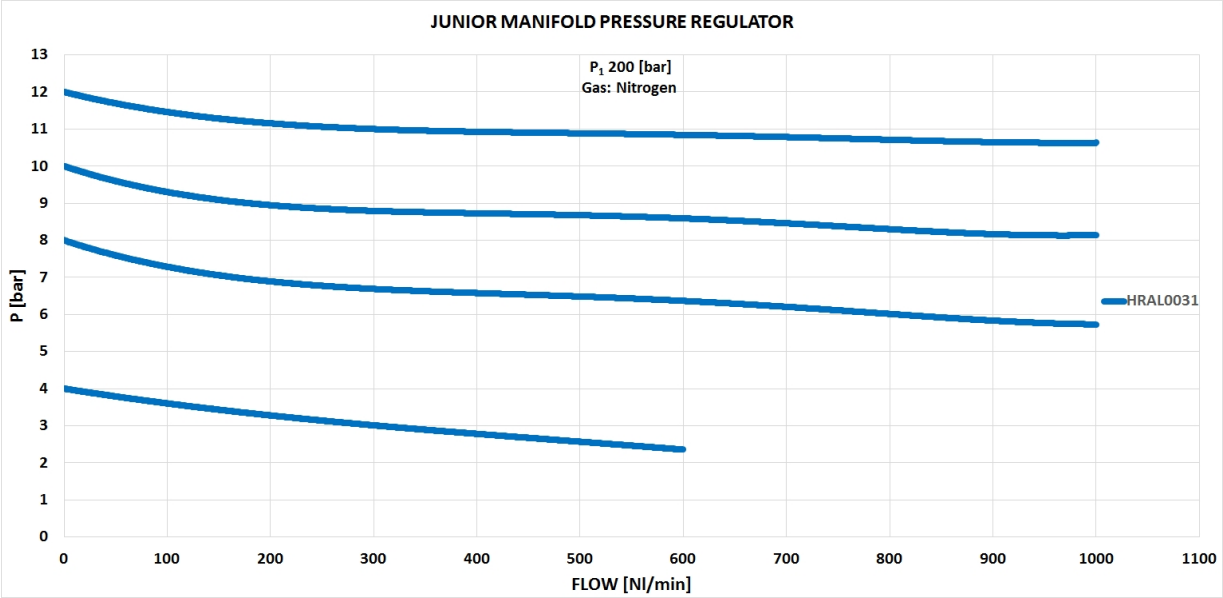

Behringer S.r.l. via Gualco 4, 16165 Genova ITALY

T +39 010 8309103 **F** +39 010 8309183 **e-mail** info@behringer.it **C.F.** e **P.I.** 01167840998