DescripciÃ³n del producto

Reglamentos

UNI EN ISO 2503 | UNI EN ISO 5171

Kit de mantenimiento

CODE	DESCRIPTION
HK138	MAINTENANCE EQ HF A.P. PURE GASES
HK137A	MAINTENANCE EQ HF/200 B.P. PURE GASES

Las imÃ¡genes tÃ©cnicas

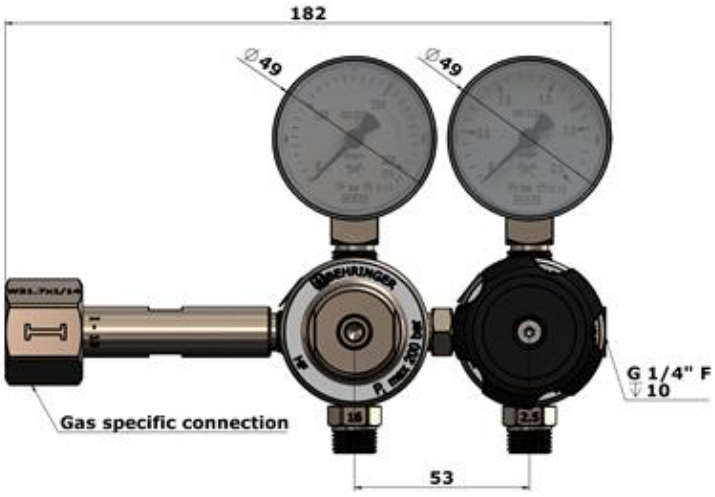

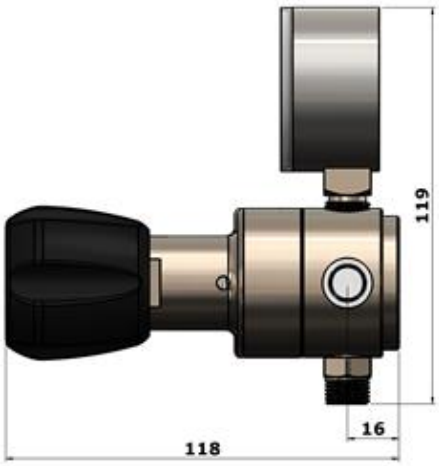

Behringer S.r.l. via Gualco 4, 16165 Genova ITALY
T +39 010 8309103 **F** +39 010 8309183 **e-mail** info@behringer.it **C.F.** e **P.I.** 01167840998

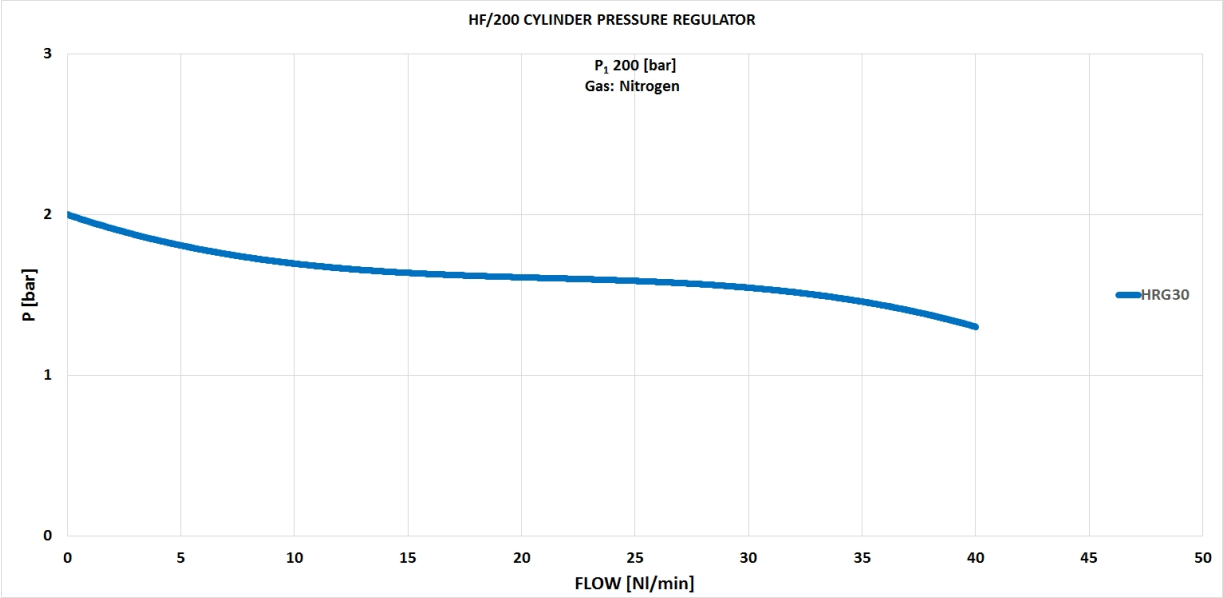

Behringer S.r.l. via Gualco 4, 16165 Genova ITALY
T +39 010 8309103 **F** +39 010 8309183 **e-mail** info@behringer.it **C.F.** e **P.I.** 01167840998