Organismo Notificato n. 0476
Notified Body nr. 0476

Humidificateur

Description du produit

L'humidificateur à bulles est utilisé en oxygénothérapie pour humidifier l'oxygène respiré par le patient ; il est raccordé en aval du débitmètre au moyen d'un filetage G 1/4" F DX ; il s'agit d'un dispositif médical non actif de classe IIa et n'est pas fourni stérile ; l'enceinte de confinement est en Makrolon, biocompatible selon ISO 10993- 1 d'une capacité maximale de 300 cc., le bouchon, en plastique ou en métal, dispose d'une sortie d'embout de tuyau ; l'humidificateur (pot, bouchon, joint torique et tube en silicone) peut être placé dans un autoclave jusqu'à une température de 134° C périodiquement ; pour un maximum de 100 cycles à 121° et 126°, 85 cycles à 134° pour un temps maximum de 10 min total/chacun (dont 6 de cycle effectif à 134°), hors diffuseur ;

Règlementation

UNI CEI EN ISO 14971 | UNI EN ISO 8185 | UNI EN ISO 9360-1 | UNI EN ISO 15001

Composants

Conteneur Makrolon autoclavable à 134°C.
N.1 entrée avec écrou tournant G 1/4 "F DX.
N.1 sortie via raccord tuyau diam. 6 millimètres.
Tube en silicone à usage médical.
Diffuseur en polyéthylène.
Bouchon en polypropylène (CPP).
Joint torique EPDM PEROX.

Caractéristiques techniques

CODE	VOLUME	CONNECTION	TOP MATERIAL	VASE MATERIAL	POIDS
HU004	300 cc	G1/4" M R	PVC	Makrolon 2458	0.20 kg
HU005	300 cc	G1/4" M R	Metal	Makrolon 2458	0.20 kg
HU008	300 cc	M12x1,25 M R	PVC	Makrolon 2458	0.20 kg

Behringer S.r.l. via Gualco 4, 16165 Genova ITALY
T +39 010 8309103 **F** +39 010 8309183 **e-mail** info@behringer.it **C.F.** e **P.I.** 01167840998

Images techniques

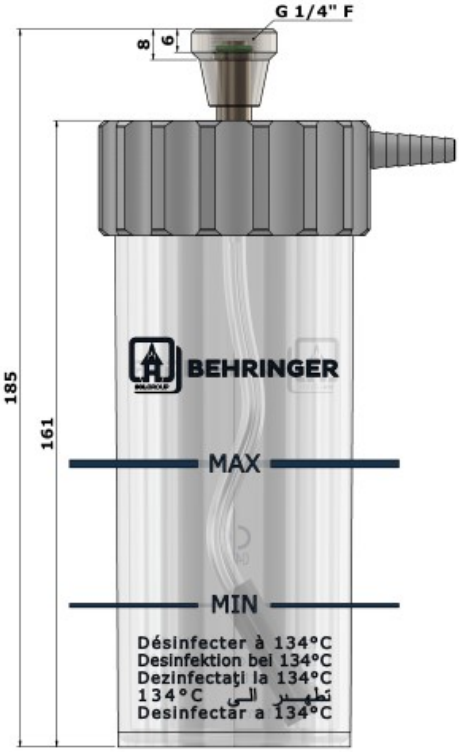

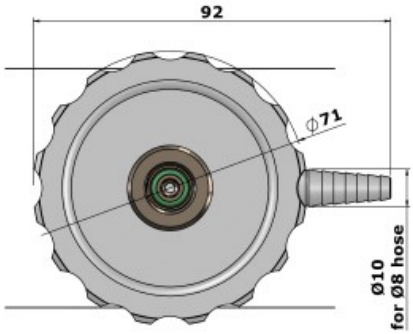

Behringer S.r.l. via Gualco 4, 16165 Genova ITALY
T +39 010 8309103 **F** +39 010 8309183 **e-mail** info@behringer.it **C.F.** e **P.I.** 01167840998