Cassetta da esterno universale

Descrizione del prodotto

Cassetta da esterno, realizzata in ABS bianco lucido, per fissaggio a parete, idonea ad alloggiare tutte le unità terminali AFNOR, UNI, DIN, BS, Binorma, NIST, AGSS; completa di coperchio, è disponibile in tre versioni distinte per l'alloggiamento delle diverse serie di unità terminali.

Componenti

N.1 cassetta in ABS bianco lucido.
N.1 coperchio in ABS bianco lucido.

Dati tecnici

CODICE	TIPOLOGIA BASE	PESO
HK212	KIT ESTERNO BASE per unità terminale Afnor -Binorma - Nist	0.15 kg
HK213	KIT ESTERNO BASE per unità terminale British -Din - Swedish	0.15 kg
HK214	KIT ESTERNO BASE per unità terminale UNI - AGSS	0.15 kg

Behringer S.r.l. via Gualco 4, 16165 Genova ITALY
T +39 010 8309103 **F** +39 010 8309183 **e-mail** info@behringer.it **C.F.** e **P.I.** 01167840998

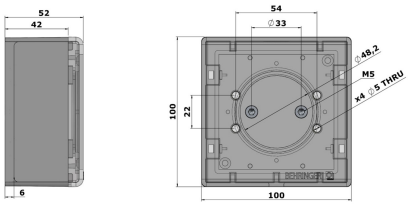

HK212

Afnor -Binorma - Nist

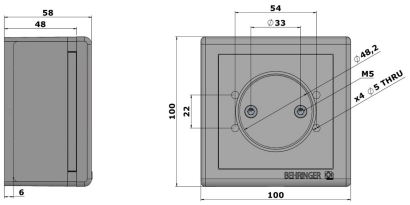

HK213

British -Din - Swedish

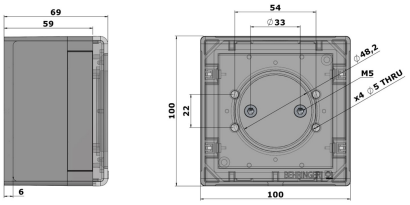

HK214

UNI - AGSS

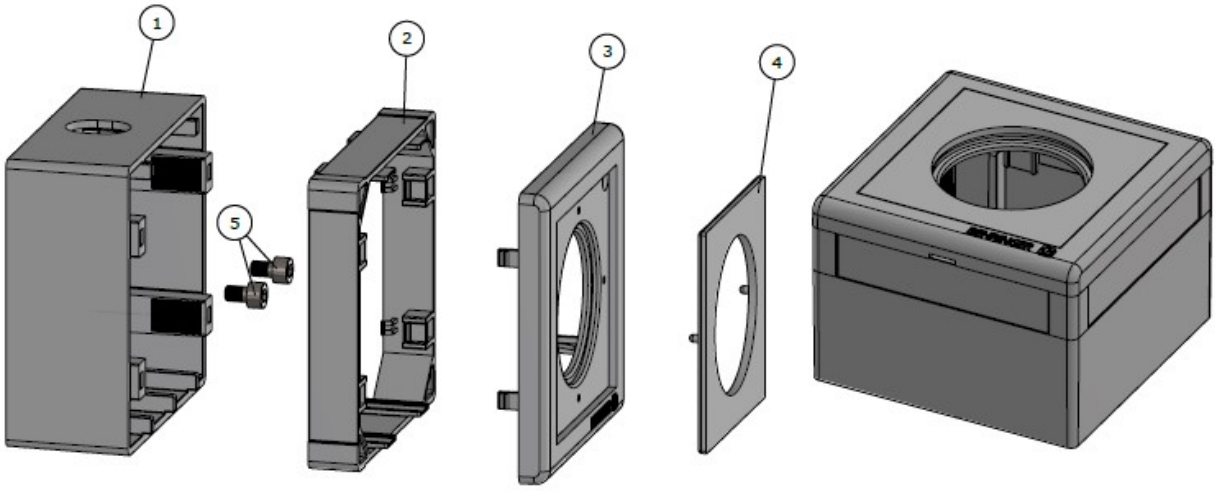

Behringer S.r.l. via Gualco 4, 16165 Genova ITALY

T +39 010 8309103 **F** +39 010 8309183 **e-mail** info@behringer.it **C.F.** e **P.I.** 01167840998