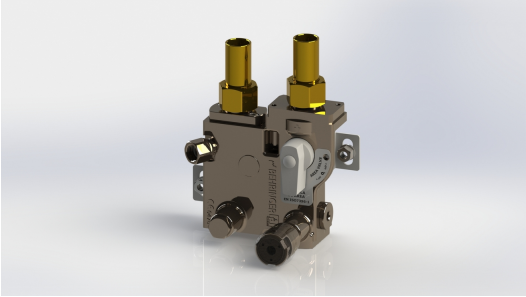

valvola di area AVB

Descrizione del prodotto

Valvola di Area AVB da installare a valle dei riduttori di linea, è un dispositivo che soddisfa tutte le indicazioni Normative della EN ISO 7396-1; composta da una valvola a sfera, ingresso per la manutenzione gas specifico, collegamento all'impianto con connessione per tubo a saldare da Ø 16 mm, disconnessione fisica, sede per eventuale manometro accessorio; sede con ritegno per il trasduttore o il pressostato con segnalazione, obbligatoria, di pressione massima e minima della linea; predisposta per l'installazione di un sensore di prossimità, in grado di indicare lo stato ON/OFF della valvola di area trasmettendo il segnale al relativo modulo di allarme stato valvole.

Normative di riferimento

UNI EN ISO 7396-1 | NF S 90-116 | UNI 9507 | UNI EN ISO 5359 | DIN 13260-2 | BS 5682 | UNI EN ISO 15001

Componenti

N.1 corpo in ottone nichelato chimicamente.
N.1 tubulura Ø 16 mm in ingresso.
N.1 tubulura Ø 16 mm in uscita.
N.1 valvola a sfera per l'intercettazione dell'ingresso.
N.1 presa di emergenza.
N.1 disconnessione fisica gas specifica.
N.2 sedi con ritegno fil. G1/4"
Guarnizioni valvola di sezionamento in PTFE.
O-Ring in EPDM PEROX.

Dati tecnici

CODICE	GAS	TIPO PRESA	Ø INGRESSO - USCITA	PESO
HG170OXAFN	O_2	AFNOR NF S 90-116	16 mm - 16 mm	2,1 kg
HG170OXNST	O_2	NIST ISO 18082	16 mm - 16 mm	2,1 kg
HG170OXDIN	O_2	DIN 13260-2	16 mm - 16 mm	2,1 kg
HG170OXUNI	O_2	UNI 9507	16 mm - 16 mm	2,1 kg
HG170NOAFN	N_2O	AFNOR NF S 90-116	16 mm - 16 mm	2,1 kg
HG170NONST	N_2O	NIST ISO 18082	16 mm - 16 mm	2,1 kg
HG170NODIN	N_2O	DIN 13260-2	16 mm - 16 mm	2,1 kg

Behringer S.r.l. via Gualco 4, 16165 Genova ITALY
T +39 010 8309103 **F** +39 010 8309183 **e-mail** info@behringer.it **C.F.** e **P.I.** 01167840998

Dati tecnici

CODICE	GAS	TIPO PRESA	Ø INGRESSO - USCITA	PESO
HG170NOUNI	N_2O	UNI 9507	16 mm - 16 mm	2,1 kg
HG170A4AFN	Air 400	AFNOR NF S 90-116	16 mm - 16 mm	2,1 kg
HG170A4NST	Air 400	NIST ISO 18082	16 mm - 16 mm	2,1 kg
HG170A4DIN	Air 400	DIN 13260-2	16 mm - 16 mm	2,1 kg
HG170A4UNI	Air 400	UNI 9507	16 mm - 16 mm	2,1 kg
HG170A8AFN	Air 800	AFNOR NF S 90-116	16 mm - 16 mm	2,1 kg
HG170A8UNI	Air 800	UNI 9507	16 mm - 16 mm	2,1 kg
HG170A8NST	Air 800	NIST ISO 18082	16 mm - 16 mm	2,1 kg
HG170CDAFN	CO_2	AFNOR NF S 90-116	16 mm - 16 mm	2,1 kg
HG170CDDIN	CO_2	DIN 13260-2	16 mm - 16 mm	2,1 kg
HG170CDUNI	CO_2	UNI 9507	16 mm - 16 mm	2,1 kg
HG170CDNST	CO_2	NIST ISO 18082	16 mm - 16 mm	2,1 kg
HG170N4AFN	N_2	AFNOR NF S 90-116	16 mm - 16 mm	2,1 kg
HG170N4UNI	N_2	UNI 9507	16 mm - 16 mm	2,1 kg

Immagini Tecniche

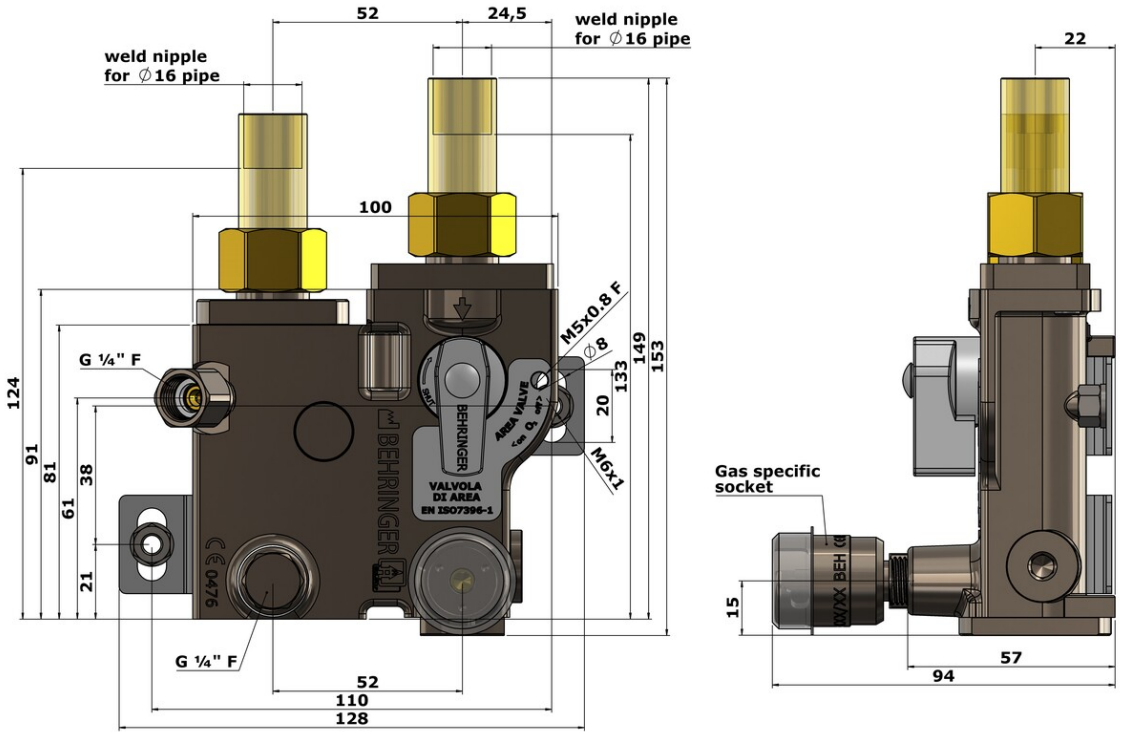

Behringer S.r.l. via Gualco 4, 16165 Genova ITALY

T +39 010 8309103 **F** +39 010 8309183 **e-mail** info@behringer.it **C.F.** e **P.I.** 01167840998