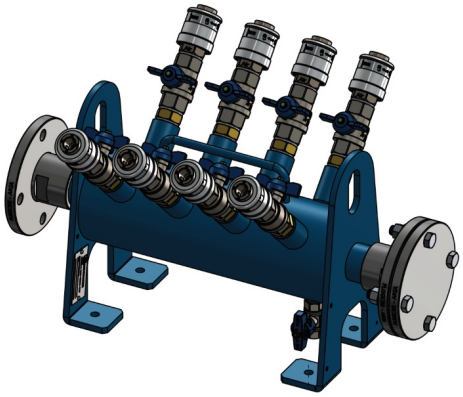

Polmone per aria compressa a 8 utenze

Descrizione del prodotto

Polmone per la distribuzione di aria compressa ad otto utenze rapide; realizzato in acciaio zincato verniciato blu a polveri antigraffio, ingresso e uscita con flangia girevole a 4 fori; ogni utenza è dotata di una valvola a sfera d'intercettazione con spurgo automatico della linea a valle e connessione rapida con sistema di sicurezza antisgancio della serie BH80; valvola a sfera nella parte inferiore del collettore per scarico condensa.

Normative di riferimento

UNI EN ISO 9539 | UNI EN 560

Componenti

N. 1 collettore in acciaio zincato e verniciato blu a poleveri antigraffio
N. 8 Valvole a sfera da 3/4" M/F DN20/PN32 con spurgo automatico della linea
N. 8 prese BH AIR 80 - G1/2" F
N. 1 valvola miniball da 3/8" per lo spurgo della condensa
N. 2 flange girevoli a 4 fori per le connessioni alla linea - sede Ø80
N. 1 flangia cieca aria
N. 1 guarnizione Fasit 202 DN40 PN10/16

Dati tecnici

CODICE	GAS	COLORE	TIPOLOGIA PRESA	PESO
QJC005	ARIA	BLU	BH AIR 80	25 kg

Behringer S.r.l. via Gualco 4, 16165 Genova ITALY
T +39 010 8309103 **F** +39 010 8309183 **e-mail** info@behringer.it **C.F.** e **P.I.** 01167840998

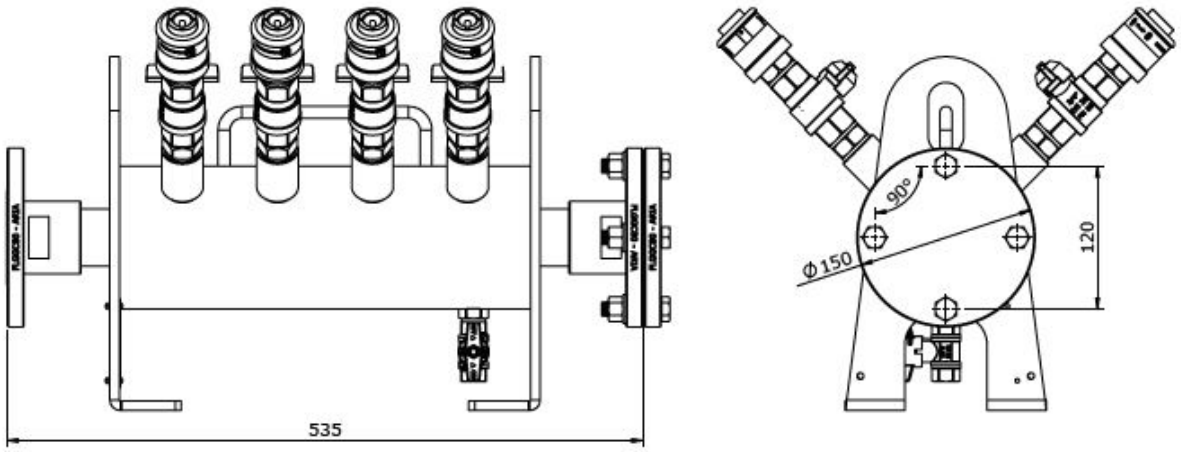

Behringer S.r.l. via Gualco 4, 16165 Genova ITALY
T +39 010 8309103 **F** +39 010 8309183 **e-mail** info@behringer.it **C.F.** e **P.I.** 01167840998