Presa LEAF - NIST ISO 18082

Descrizione del prodotto

La presa della nuova linea di unità terminali LEAF risponde alle esigenze di funzionalità, sicurezza, innovazione e design, in accordo alla Norma Nist ISO 18082; La presa ha un corpo in ottone ed un sistema di blocco dell'innesto maschio filettato; la flangia di accoppiamento con la base è orientabile per poter posizionare l'unità terminale secondo l'orientamento desiderato; il fissaggio sul blocco base è semplice e la manutenzione rapida grazie al cambio della sola cartuccia non intercambiabile; grazie al sistema NFC incorporato, si facilita la tracciabilità e la gestione della manutenzione dall'App MyBehringer da installare sul proprio smartphone.

Normative di riferimento

UNI EN ISO 9170-1 | UNI EN ISO 15001 | UNI EN ISO 18082

Componenti

Corpo in ottone nichelato.
Ghiera di sgancio.
Molle e filtro in acciaio INOX.
O-Ring di tenuta in EPDM PEROX.

Kit di manutenzione

CODICE	GAS	DESCRIZIONE
HK210NI00	Tutti	CARTUCCIA MANUT. PRESA LEAF NIST - N°8

Behringer S.r.l. via Gualco 4, 16165 Genova ITALY
T +39 010 8309103 **F** +39 010 8309183 **e-mail** info@behringer.it **C.F.** e **P.I.** 01167840998

Dati tecnici

CODICE	GAS	PESO	RDM
HP301NIA8BEH	Air 800	0.16 kg	1985610/R

Immagini Tecniche

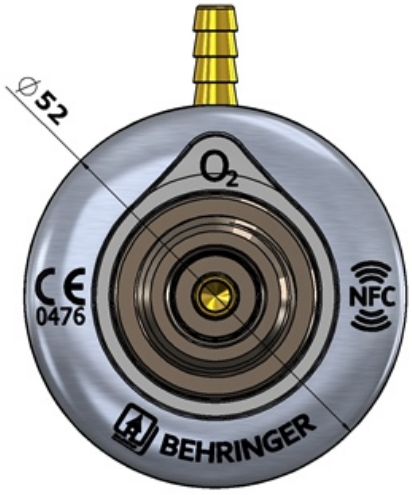

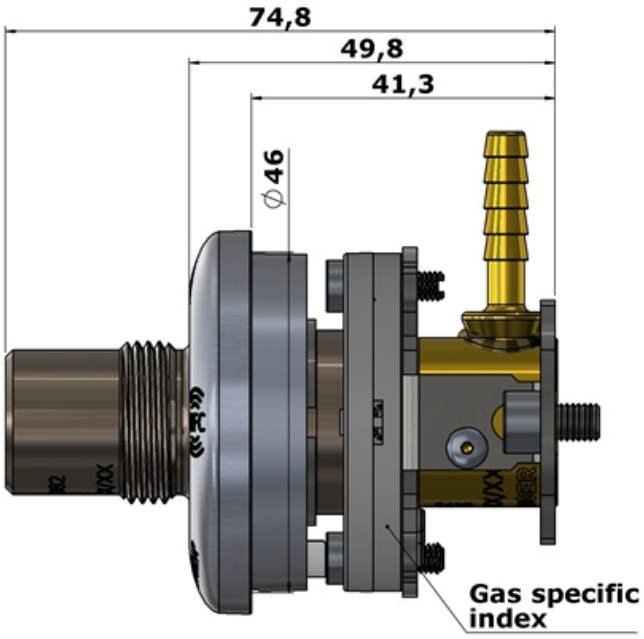

Sistema di manutenzione rapido/ easy maintenance system

Behringer S.r.l. via Gualco 4, 16165 Genova ITALY
T +39 010 8309103 **F** +39 010 8309183 **e-mail** info@behringer.it **C.F.** e **P.I.** 01167840998