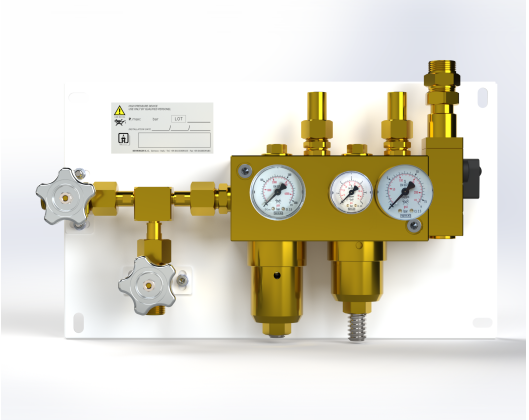

Quadro ECO/4 EVO

Descrizione del prodotto

Quadro gas compressi per gas industriali composto da una linea di riduzione a doppio salto, garantisce una continuità di erogazione con elevata stabilità di pressione; lo completano una piastra in acciaio verniciata a polveri.

Normative di riferimento

UNI EN ISO 10524-2 | UNI EN ISO 15001

Componenti

N.1 riduttore 451 di Alta Pressione in ottone e regolazione della pressione con grano filettato in acciaio INOX.
N.1 riduttore 451 di Bassa Pressione in ottone e regolazione della pressione con grano filettato in acciaio INOX.
N.2 valvole di scarico della sovrapressione incorporate nei riduttori.
N.1 uscita G 3/4" M RH
N.1 valvola di intercettazione per Alta Pressione in ottone con ingresso gas specifico.
N.1 valvola di intercettazione di Bassa Pressione per la manutenzione.
N.1 valvola di non ritorno in ottone.
N.1 manometro di Alta Pressione, scala 0-315 bar, classe 2.5.
N.1 manometro di Bassa Pressione, scala 0-16 bar, classe 2.5.
N.1 filtro in bronzo sinterizzato (grado di filtrazione < 100 µm) in ingresso (in INOX per N2O).
Molle in acciaio INOX.
Membrane in EPDM PEROX.
Seggio di tenuta in NYLON.
O-Ring in EPDM PEROX.
Guarnizioni in NYLON.
Piastra di fissaggio in metallo verniciata a polveri.

Behringer S.r.l. via Gualco 4, 16165 Genova ITALY
T +39 010 8309103 **F** +39 010 8309183 **e-mail** info@behringer.it **C.F.** e **P.I.** 01167840998

Dati tecnici

CODICE	Q max.	P_1 max.	P_2	GAS	ATTACCO INGRESSO	ATTACCO USCITA
CQ174	90 Nm³/h	200 bar	9 bar	COMBURENTI/INERTI	UNI-2 W21,7x1/14" 'A' RH	G 3/4" M RH
CQ177	90 Nm³/h	200 bar	9 bar	C2H2	UNI-1H W20x1/14" 'A' LH	G 3/4" M RH

Immagini Tecniche

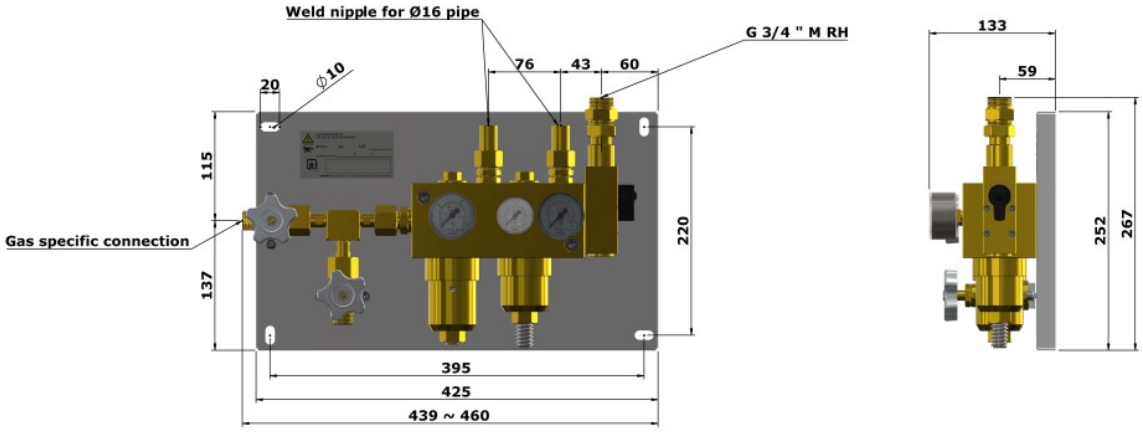

Behringer S.r.l. via Gualco 4, 16165 Genova ITALY
T +39 010 8309103 **F** +39 010 8309183 **e-mail** info@behringer.it **C.F.** e **P.I.** 01167840998