BEHRINGER

Boccola pinzabile 13x10x17

Descrizione del prodotto

Boccola in alluminio per crimpatura per tubo Ø12 Ossigeno medicale 13x10x17

Normative di riferimento

UNI EN ISO 5359 | UNI EN ISO 19054

Componenti

-Boccola in alluminio 13x10x17

Dati tecnici

CODICE	DESCRIZIONE
HT010	BOCCOLA PINZABILE 13X10X17

Behringer S.r.l. via Gualco 4, 16165 Genova ITALY
T +39 010 8309103 **F** +39 010 8309183 **e-mail** info@behringer.it **C.F.** e **P.I.** 01167840998

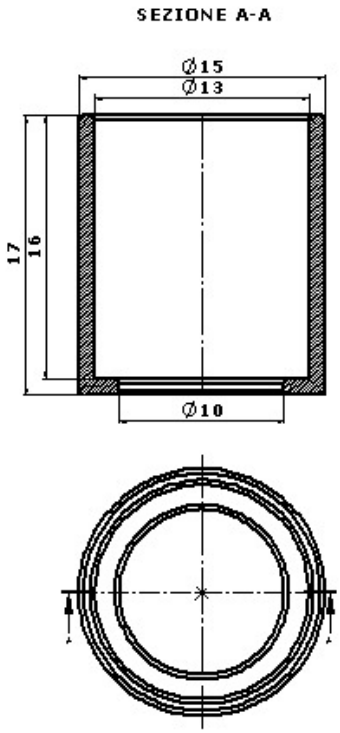

Behringer S.r.l. via Gualco 4, 16165 Genova ITALY
T +39 010 8309103 **F** +39 010 8309183 **e-mail** info@behringer.it **C.F.** e **P.I.** 01167840998