Presa AFNOR FR

Descrizione del prodotto

Presa AFNOR FR per gas medicali e vuoto, conforme alle normative francesi NF S 90-116 e FD S 90-119, adatta al collegamento sul relativo blocco base specifico AFNOR FR di produzione Behringer; di semplice installazione; la presa costituisce la parte finale dell'impianto di distribuzione di gas compressi; il dispositivo è gas specifico e incorpora un filtro in inox.

Normative di riferimento

UNI EN ISO 9170-1 | NF S 90-116 | UNI EN ISO 15001 | FDS 90 119

Componenti

Corpo in ottone nichelato chimicamente.
Filtro e molla in acciaio INOX.
O-Ring in EPDM PEROX.

Kit di manutenzione

CODICE	GAS	DESCRIZIONE
HK122	O_2 - Air 400 - N_2O -CO_2	EQ MANUTENZIONE PRESA AFNOR FR DIAM.7
HK123V	Air 800	EQ MANUTENZIONE PRESA AFNOR FR 2019 DIAM.6
HK124V	Vac / N_2	EQ MANUTENZIONE PRESA AFNOR FR 2019 DIAM.8
CNFZ006	O_2 - Air 400 - N_2O -CO_2	EQ MANUTENZIONE PRESA AFNOR FR DIAM.7 - CONF. 10 PCS
CNFZ011	Air 800	EQ MANUTENZIONE PRESA AFNOR FR 2019 DIAM.6 - CONF. 10 PCS
CNFZ012	Vac / N_2	EQ MANUTENZIONE PRESA AFNOR FR 2019 DIAM.8 - CONF. 10 PCS
HPC004	Tutti	CHIAVE MANUTENZIONE PRESE AFNOR FR

Behringer S.r.l. via Gualco 4, 16165 Genova ITALY
T +39 010 8309103 **F** +39 010 8309183 **e-mail** info@behringer.it **C.F.** e **P.I.** 01167840998

Dati tecnici

CODICE	GAS	PESO	RDM
HP180	O_2	0.12 kg	1980565/R
HP181	Air 400	0.12 kg	1980619/R
HP182V	Vac	0.12 kg	1980620/R
HP183	N_2O	0.12 kg	1980621/R
HP184V	Air 800	0.12 kg	1980622/R
HP185	CO_2	0.12 kg	1980623/R
HP186V	N_2 400	0.12 kg	1980624/R

Immagini Tecniche

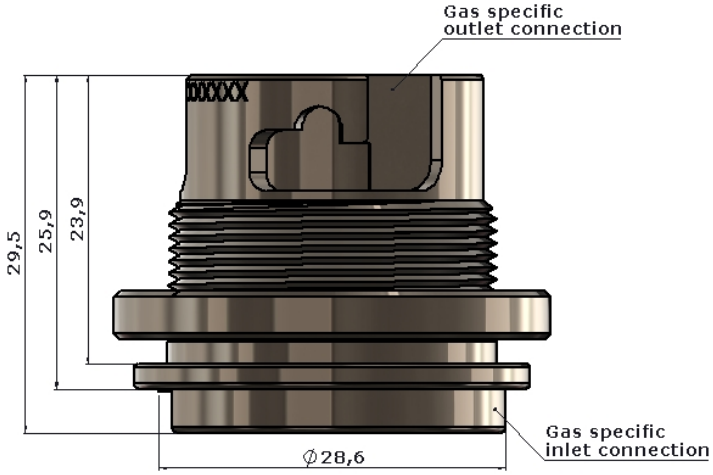

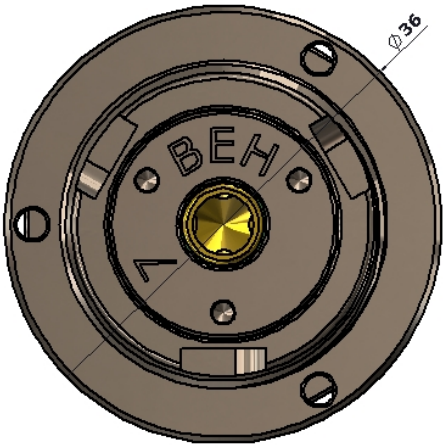

Behringer S.r.l. via Gualco 4, 16165 Genova ITALY
T +39 010 8309103 **F** +39 010 8309183 **e-mail** info@behringer.it **C.F.** e **P.I.** 01167840998