Presa AGSS tipo 1L

Descrizione del prodotto

Presa conforme alla norma EN ISO 9170-2; la presa deve essere collegata al sistema centralizzato di evacuazione tramite apposito blocco base ; è disponibile nel Tipo 1L; La presa è dotata di una valvola di non ritorno che si chiude automaticamente se il connettore maschio del gas viene scollegato.

Normative di riferimento

UNI EN ISO 7396-2 | UNI 9507 | UNI EN ISO 9170-2 | UNI EN ISO 15001

Componenti

Corpo in ottone nichelato chimicamente.
Ghiera in alluminio nichelato chimicamente.
Molle e spine in acciaio INOX.
O-Ring in EPDM PEROX.

Dati tecnici

CODICE	GAS	TIPO	Perdita di carico a 90 l/min	PESO	RDM
HP108	AGSS	1L	0,03 kPa	0.22 kg	2032577/R

Behringer S.r.l. via Gualco 4, 16165 Genova ITALY
T +39 010 8309103 **F** +39 010 8309183 **e-mail** info@behringer.it **C.F.** e **P.I.** 01167840998

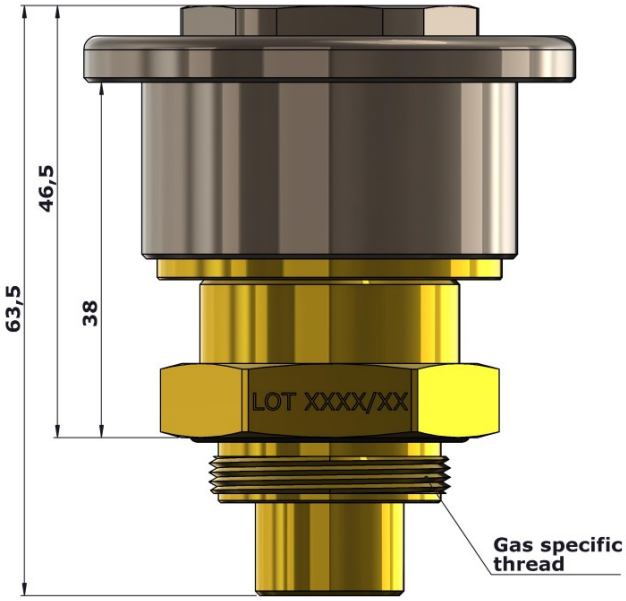

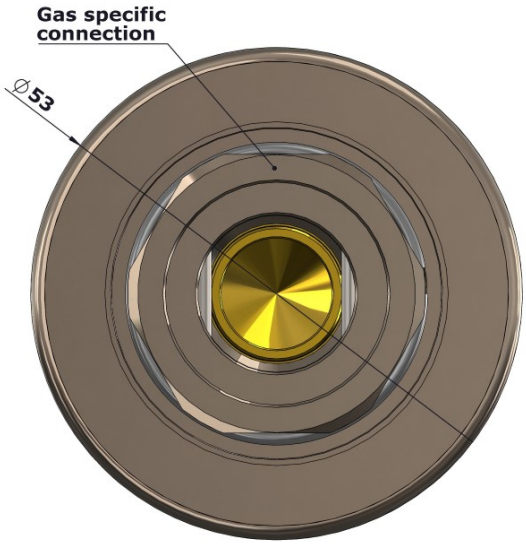

Behringer S.r.l. via Gualco 4, 16165 Genova ITALY
T +39 010 8309103 **F** +39 010 8309183 **e-mail** info@behringer.it **C.F.** e **P.I.** 01167840998