Innesti EN 561 STM

Descrizione del prodotto

Innesto maschio con da un lato un profilo conforme alla normativa EN 561 e dall'altro lato un profilo a stringi tubo metallico per tubi da Ø 8/10 mm.
Ogni profilo si differenzia dimensionalmente in modo tale da impedire l'intercambiabilità fra gas comburenti e gas combustibili.

Normative di riferimento

UNI EN ISO 9539 | UNI EN 561

Componenti

Corpo in acciaio INOX AISI 316 specifico per ogni gas con marcatura della tipologia di gas sul corpo.

Dati tecnici

CODICE	GAS	ATTACCO
C0838	COMBURENTI	Stringi tubo metallico da Ø 10 mm
C0839	COMBURENTI	Stringi tubo metallico da Ø 8 mm
C0840	COMBUSTIBILI	Stringi tubo metallico da Ø 10 mm
C0841	COMBUSTIBILI	Stringi tubo metallico da Ø 8 mm

Behringer S.r.l. via Gualco 4, 16165 Genova ITALY
T +39 010 8309103 **F** +39 010 8309183 **e-mail** info@behringer.it **C.F.** e **P.I.** 01167840998

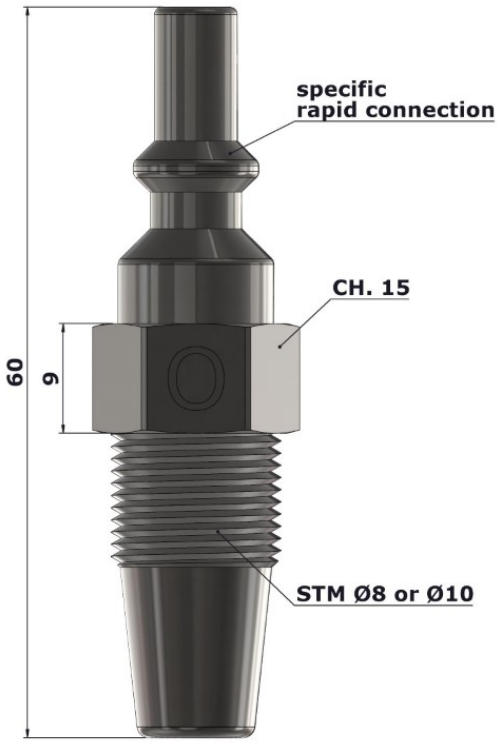

Behringer S.r.l. via Gualco 4, 16165 Genova ITALY
T +39 010 8309103 **F** +39 010 8309183 **e-mail** info@behringer.it **C.F.** e **P.I.** 01167840998