Riduttore da rampa JUNIOR

Descrizione del prodotto

Riduttore di pressione da rampa, adatto all'utilizzo di gas ad uso alimentare, dotato di due manometri per indicare l'Alta Pressione e la Bassa Pressione, utilizzato per ridurre la pressione sino a quella di linea o di utilizzo.
La pressione massima in ingresso è 200 bar, la pressione di uscita è regolabile sino a 12 bar.
La connessione in ingresso è W21,7x1/14" 'A', in uscita è dotato di una connessione a portagomma per tubo da Ø 8 mm.
La sua portata massima in Azoto a 12 bar di pressione in uscita è di 60 Nm³/h, 1000 Nl/min.

Normative di riferimento

UNI EN ISO 2503 | UNI EN ISO 5171 | Regolamento (CE) n. 1935/2004

Componenti

Attacco, corpo, calotta e valvola di scarico della sovrapressione, integrata nel riduttore, in ottone CW614N nichelato chimicamente.
Regolazione della pressione con vite filettata e manopola in ABS nera.
N.1 ingresso W21,7x1/14" F DX.
N.1 raccordo in uscita a portagomma per tubo da Ø8 mm.
N.1 manometro in ingresso scala 0-315 bar, diametro Ø63 mm, classe 2.5.
N.1 manometro in uscita scala 0-16 bar, diametro Ø63 mm, classe 2.5.
Molle in acciaio INOX.
Membrana in NBR ad uso alimentare.
O-Ring in SILICONE.
Seggio in TEFLON.
Guarnizioni in NYLON.

Kit di manutenzione

CODICE	DESCRIZIONE
HKAL001	EQ MANUTENZIONE RID. JUNIOR ALIMENTARI

Behringer S.r.l. via Gualco 4, 16165 Genova ITALY
T +39 010 8309103 **F** +39 010 8309183 **e-mail** info@behringer.it **C.F.** e **P.I.** 01167840998

Dati tecnici

CODICE	Q max.	P_1 max.	P_2 max.	ATTACCO INGRESSO	ATTACCO USCITA	PESO
HRAL031	60 Nm³/h	200 bar	12 bar	W21,7x1/14" 'A'	Portagomma Ø 8 mm	1,6 kg

Immagini Tecniche

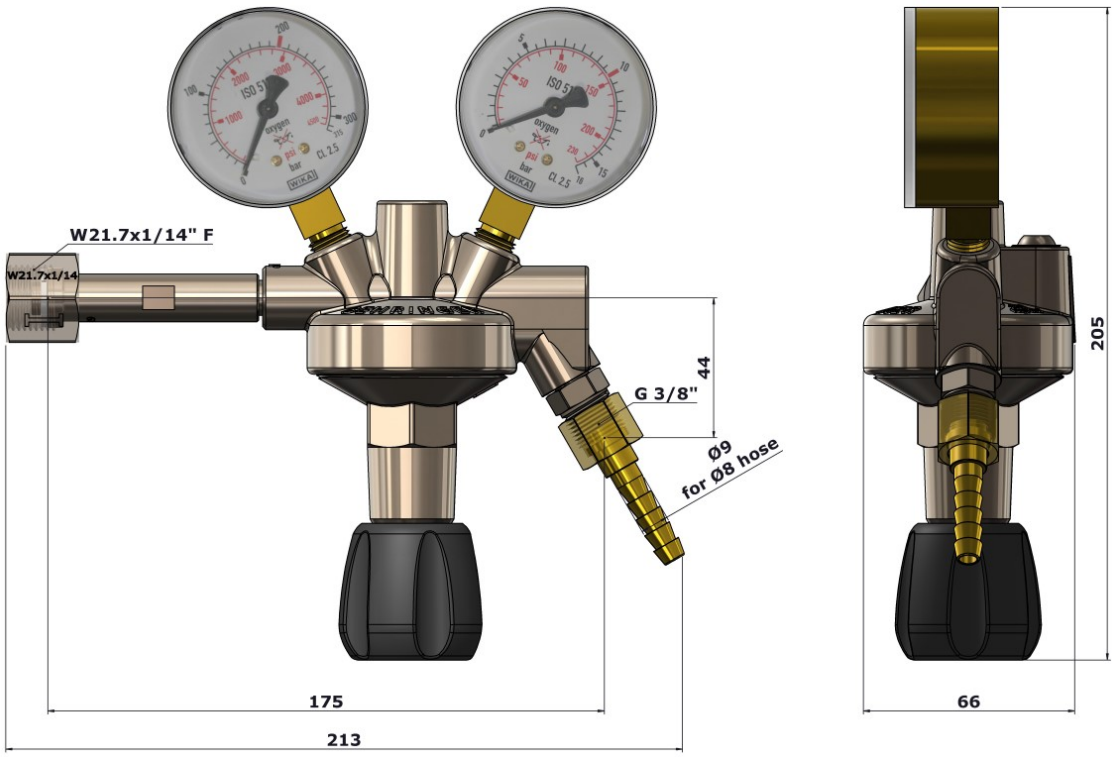

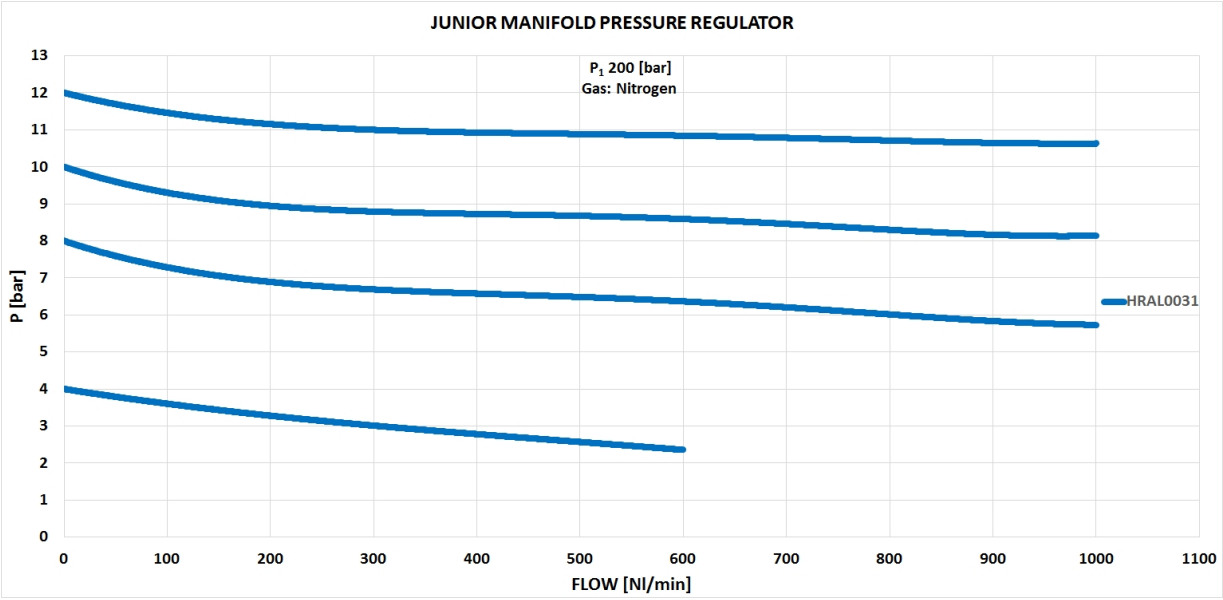

Behringer S.r.l. via Gualco 4, 16165 Genova ITALY

T +39 010 8309103 **F** +39 010 8309183 **e-mail** info@behringer.it **C.F.** e **P.I.** 01167840998