Engate NIST ISO 18082

DescriÃ§Ã£o do produto

O engate NIST está em conformidade com a norma UNI EN ISO 18082:2018 e permite retirar o gás medicinal desejado do sistema médico-hospitalar. O tamanho de cada um é diferente, para evitar a intercambialidade e, portanto, permite a atribuição de cada engate à respetiva saída de gás correspondente.

Normativos

UNI EN ISO 9170-1 | UNI EN ISO 15001 | UNI EN ISO 18082

componentes

Corpo de latão CW617N niquelado quimicamente.
Seeger de aço zincado.
O-Ring em EPDM PEROX.

Dados técnicos

CÓDIGO	GÁS	SAÍDA	LIGAÇÃO	PESO
HI059	Air 800	90°	Porta-borracha Ø 6 mm	0.16 kg
HI093	O_2	90°	Porta-borracha Ø 6 mm	0.16 kg
HI094	Air 400	90°	Porta-borracha Ø 6 mm	0.16 kg
HI095	N_2O	90°	Porta-borracha Ø 6 mm	0.16 kg
HI096	Vac	90°	Porta-borracha Ø 8 mm	0.16 kg
HI097	CO_2	90°	Porta-borracha Ø 6 mm	0.16 kg
HI060	Air 800	Em linha	G1/4" F R	0.14 kg
HI080	O_2	Em linha	G1/4" F R	0.14 kg
HI081	Air 400	Em linha	G1/4" F R	0.14 kg

Behringer S.r.l. via Gualco 4, 16165 Genova ITALY
T +39 010 8309103 **F** +39 010 8309183 **e-mail** info@behringer.it **C.F.** e **P.I.** 01167840998

Dados técnicos

CÓDIGO	GÁS	SAÍDA	LIGAÇÃO	PESO
HI082	N_2O	Em linha	G1/4" F R	0.14 kg
HI083	Vac	Em linha	G1/4" F R	0.14 kg
HI084	CO_2	Em linha	G1/4" F R	0.14 kg
HI086	O_2	Em linha	Porta-borracha Ø 6 mm	0.12 kg
HI087	Air 400	Em linha	Porta-borracha Ø 6 mm	0.12 kg
HI088	Air 800	Em linha	Porta-borracha Ø 6 mm	0.12 kg
HI089	N_2O	Em linha	Porta-borracha Ø 6 mm	0.12 kg
HI090	Vac	Em linha	Porta-borracha Ø 8 mm	0.12 kg
HI091	CO_2	Em linha	Porta-borracha Ø 6 mm	0.12 kg

Imagens tÃ©cnicas

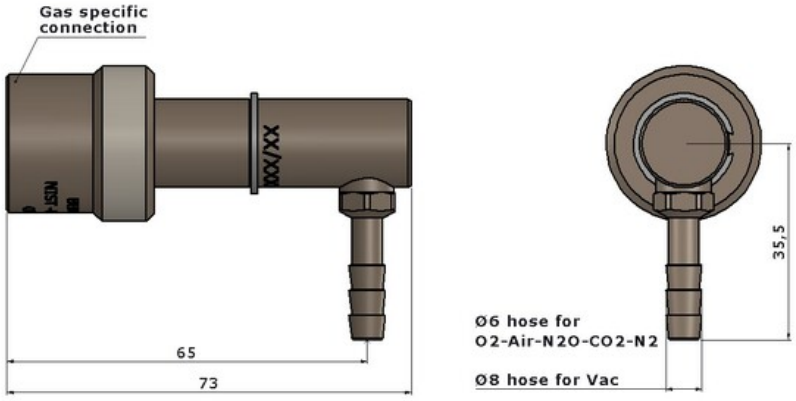

Behringer S.r.l. via Gualco 4, 16165 Genova ITALY
T +39 010 8309103 **F** +39 010 8309183 **e-mail** info@behringer.it **C.F.** e **P.I.** 01167840998

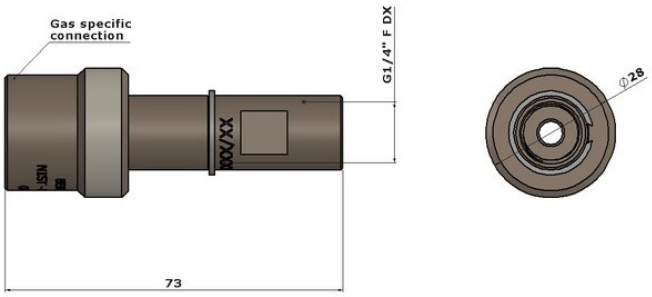
Gas specific connection
G1/4" F DX
XX/XXX
73
ϕ28

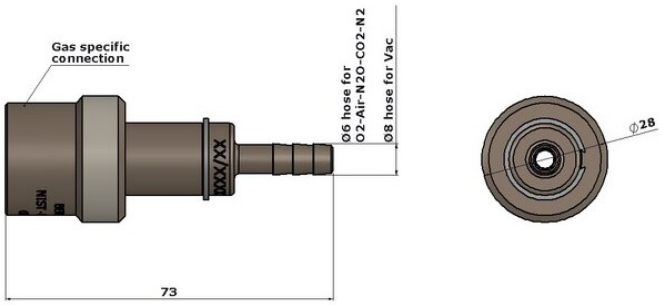
Gas specific connection
Ø6 hose for O2-Air-N2O-CO2-N2
Ø8 hose for Vac
XX/XXX
73
ϕ28