Tomada AFNOR FR

DescriÃ§Ã£o do produto

A tomada é o componente final do sistema de distribuição de gás comprimido. O utilizador pode ligar uma sonda à tomada para usar o gás. A tomada é específica para o tipo de gás e estão disponíveis vários perfis, dependendo do gás usado, pelo que não é possível trocar as tomadas e as sondas. A tomada AFNOR FR está em conformidade com a norma NF S 90-116 francesa e só pode ser instalada com o bloco de base AFNOR FR relevante. Todos os materiais são compatíveis com oxigénio, fornecidos limpos e isentos de quaisquer vestígios de óleo, gordura ou pó.

Normativos

UNI EN ISO 9170-1 | NF S 90-116 | UNI EN ISO 15001 | FDS 90 119

componentes

Corpo em latão CW617N niquelado quimicamente.
Filtro em aço inoxidável.
Molas em aço inoxidável.
Junta circular EPDM PEROX.

Kit de manutenção

CODE	GAS	DESCRIPTION
HK122	O_2 - Air 400 - N_2O - CO_2	MAINTENANCE EQ AFNOR FR DIAMETER 7
HK123V	Air 800	MAINTENANCE EQ SOCKET AFNOR FR 2019 DIAM. 6
HK124V	Vac - N_2	MAINTENANCE EQ SOCKET AFNOR FR 2019 DIAM. 8
CNFZ006	O_2 - Air 400 - N_2O - CO_2	MAINTENANCE EQ AFNOR FR SOCKET DIAM. 7 - PACK 10 PCS
CNFZ011	Air 800	MAINTENANCE EQ SOCKET AFNOR FR 2019 DIAM. 6 - PACK 10 PCS
CNFZ012	Vac / N_2	MAINTENANCE EQ SOCKET AFNOR FR 2019 DIAM. 8 - PACK 10 PCS
HPC004	All	MAINTENANCE KEY AFNOR SOCKETS FR

Behringer S.r.l. via Gualco 4, 16165 Genova ITALY
T +39 010 8309103 **F** +39 010 8309183 **e-mail** info@behringer.it **C.F.** e **P.I.** 01167840998

Dados técnicos

CÓDIGO	GÁS	PESO
HP180	O_2	0.12 kg
HP181	Air 400	0.12 kg
HP182V	Vac	0.12 kg
HP183	N_2O	0.12 kg
HP184V	Air 800	0.12 kg
HP185	CO_2	0.12 kg
HP186V	N_2 400	0.12 kg

ImagensÃ©cnicas

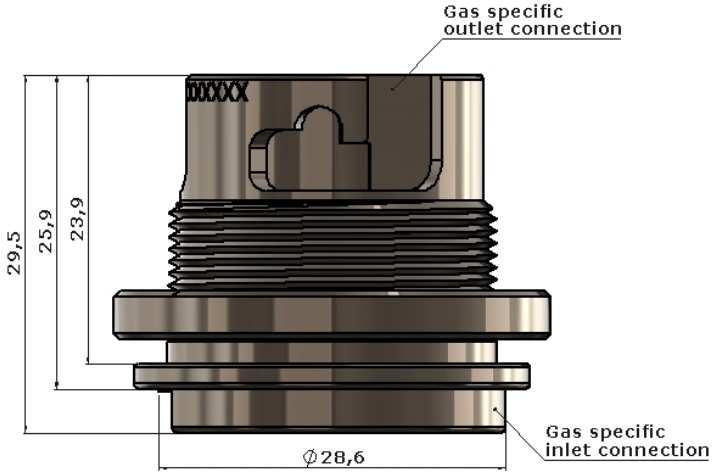

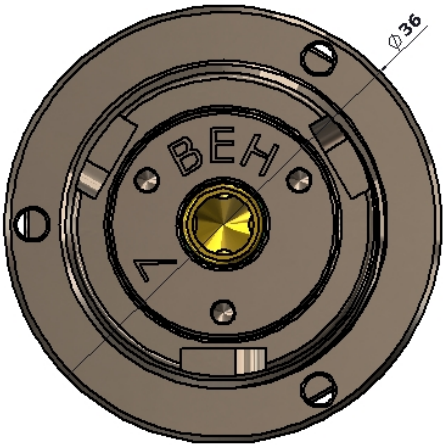

Behringer S.r.l. via Gualco 4, 16165 Genova ITALY
T +39 010 8309103 **F** +39 010 8309183 **e-mail** info@behringer.it **C.F.** e **P.I.** 01167840998