Organismo Notificato n. 0476
Notified Body nr. 0476

Описание изделия

Действующие нормативы

UNI EN ISO 10524-1 | UNI EN 837-1 | UNI CEI EN ISO 14971 | UNI EN ISO 15001

Технические иллюстрации

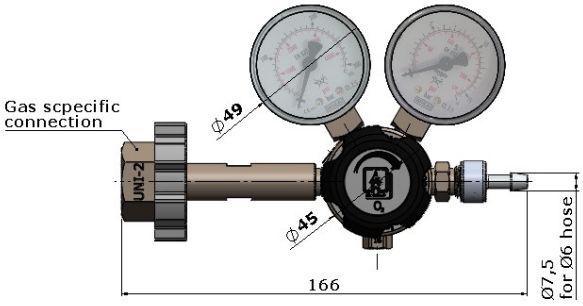

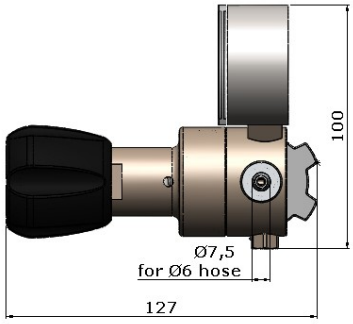

Behringer S.r.l. via Gualco 4, 16165 Genova ITALY
T +39 010 8309103 **F** +39 010 8309183 **e-mail** info@behringer.it **C.F.** e **P.I.** 01167840998

Технические иллюстрации

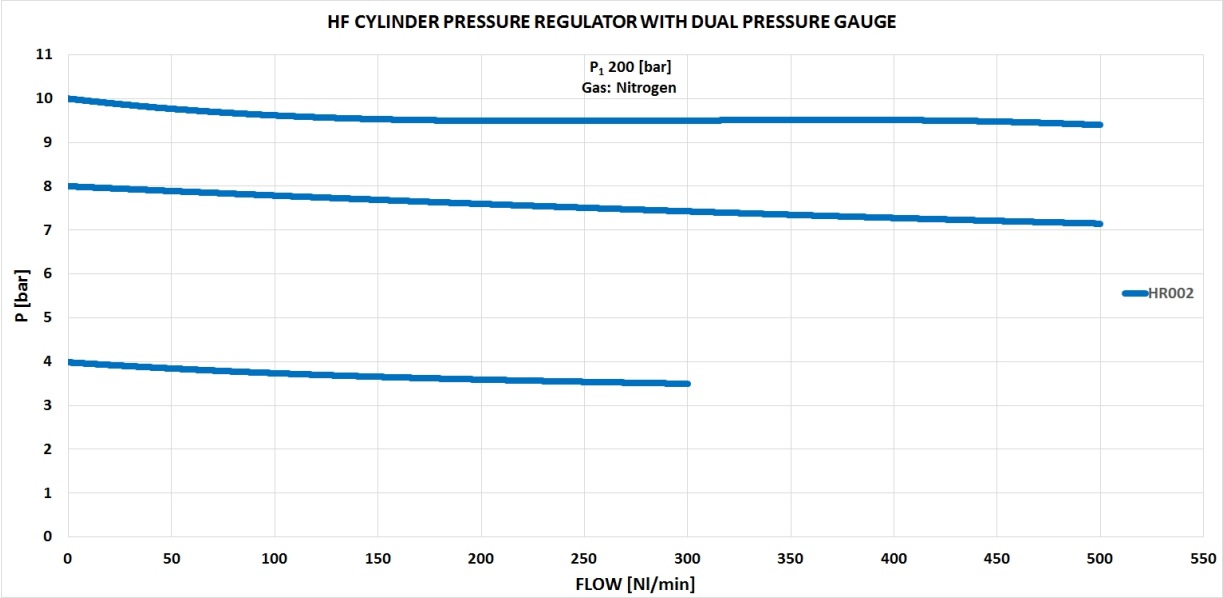

Behringer S.r.l. via Gualco 4, 16165 Genova ITALY

T +39 010 8309103 **F** +39 010 8309183 **e-mail** info@behringer.it **C.F.** e **P.I.** 01167840998