Organismo Notificato n. 0476
Notified Body nr. 0476

Описание изделия

Действующие нормативы

UNI EN ISO 9539 | NF S 90-116 | UNI 9507 | UNI EN ISO 15002 | DIN 13260-2 | UNI EN ISO 15001 | SS 8752430

Behringer S.r.l. via Gualco 4, 16165 Genova ITALY
T +39 010 8309103 **F** +39 010 8309183 **e-mail** info@behringer.it **C.F.** e **P.I.** 01167840998

Технические иллюстрации

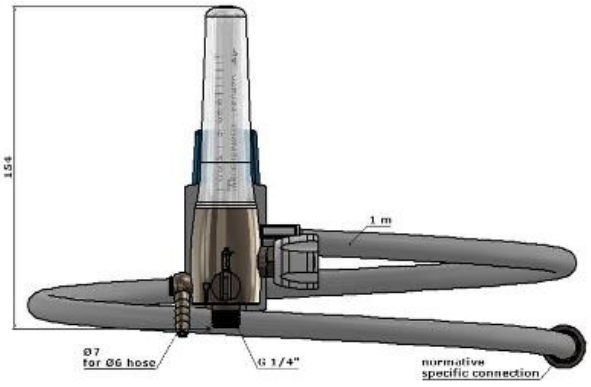

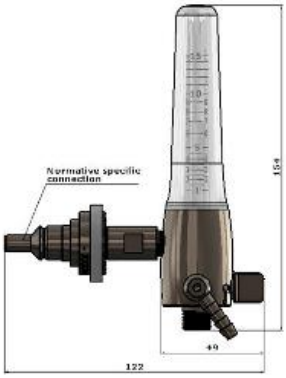

Behringer S.r.l. via Gualco 4, 16165 Genova ITALY

T +39 010 8309103 **F** +39 010 8309183 **e-mail** info@behringer.it **C.F.** e **P.I.** 01167840998