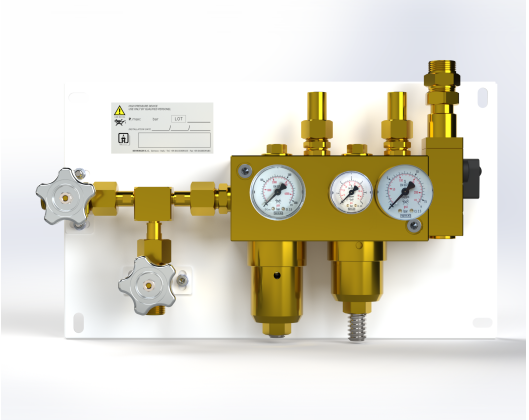

Щит III источника ECO/4 EVO

Описание изделия

Щит III источика для медицинских газов, может поставляться с датчиком давления или с автоматом давления; состоит из двухступенчатой сократительной линии, которая гарантирует непрерывность подачи при повышенной стабильности давления; выходная муфта для приварного шланга Ø 22 мм; макс. производительность шланга (азот, под давлением на выходе 8 бар) 70 норм. м3/ч, 1166 норм.л/мин.; также в составе щита стальная пластина, окрашенная порошковым красителем, крышка из легкого белого поликарбоната, простая в установке.

Действующие нормативы

UNI EN ISO 10524-2 | UNI EN ISO 15001

Компоненты

Редуктор 451 высокого давления, из латуни CW614N, с регулировкой давления при помощи регулирующего винта из нерж. стали (1 шт.);
Редуктор 451 низкого давления, из латуни CW614N, с регулировкой давления при помощи регулирующего винта из нерж. стали (1 шт.);
Клапаны сброса повышенного давления, встроенные в редукторы, из латуни CW614N (2 шт.);
Впуск, специально рассчитанный на используемый газ (1 шт.);
Выпуск с муфтой, рассчитанной на приварной шланг Ø22 мм (1 шт.);
Отсечной клапан высокого давления, из латуни CW614N (1 шт.);
Отсечной клапан низкого давления для технического обслуживания (1 шт.);
Обратный клапан, из латуни CW614N (1 шт.);
Манометр высокого давления, шкала 0-315 бар, класс 2,5 (1 шт.);
Манометр низкого давления, шкала 0-16 бар, класс 2,5 (1 шт.);
Фильтр из агломератной бронзы (степень фильтрации < 100 мкм) на входе (1 шт.);
Датчик давления или автомат давления (1 шт.);
Пружины из нерж. стали;
Мембрана из витона (для O2) или из БНК (для других газов);
Уплотнительное седло из нейлона (для O2) или из тефлона (для других газов);
Уплотнительное кольцо из витона (для O2) или из БНК (для других газов);
Прокладки из нейлона;
Крышка из белого поликарбоната.
Крепежная пластина, окрашенная порошковым красителем.

Behringer S.r.l. via Gualco 4, 16165 Genova ITALY
T +39 010 8309103 **F** +39 010 8309183 **e-mail** info@behringer.it **C.F.** e **P.I.** 01167840998

Kit di manutenzione

CODE	DESCRIPTION
HK080HF	MAINTENANCE EQ REDUCTION BLOCK ECO EVO H.F.
HK080R1	MAINTENANCE EQ ECO EVO REDUCER BLOCK

Технические данные

КОД	Q макс.	P1 макс.	P_2	ГАЗ	АВАРИЙНЫЙ ДАТЧИК	ВХОДНОЕ СОЕДИНЕНИЕ	ВЫХОДНОЕ СОЕДИНЕНИЕ	МАССА

Технические иллюстрации

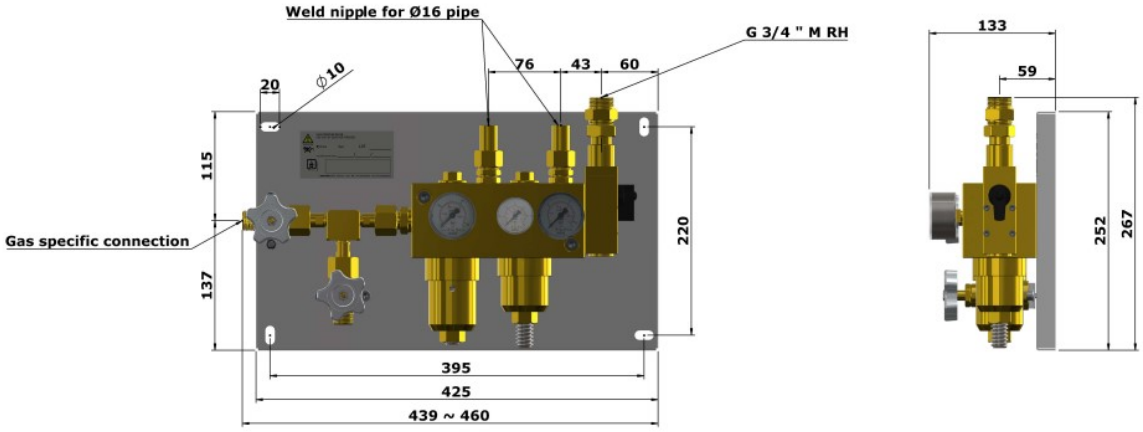

Behringer S.r.l. via Gualco 4, 16165 Genova ITALY
T +39 010 8309103 **F** +39 010 8309183 **e-mail** info@behringer.it **C.F.** e **P.I.** 01167840998